Zubehör - Einbauanleitung

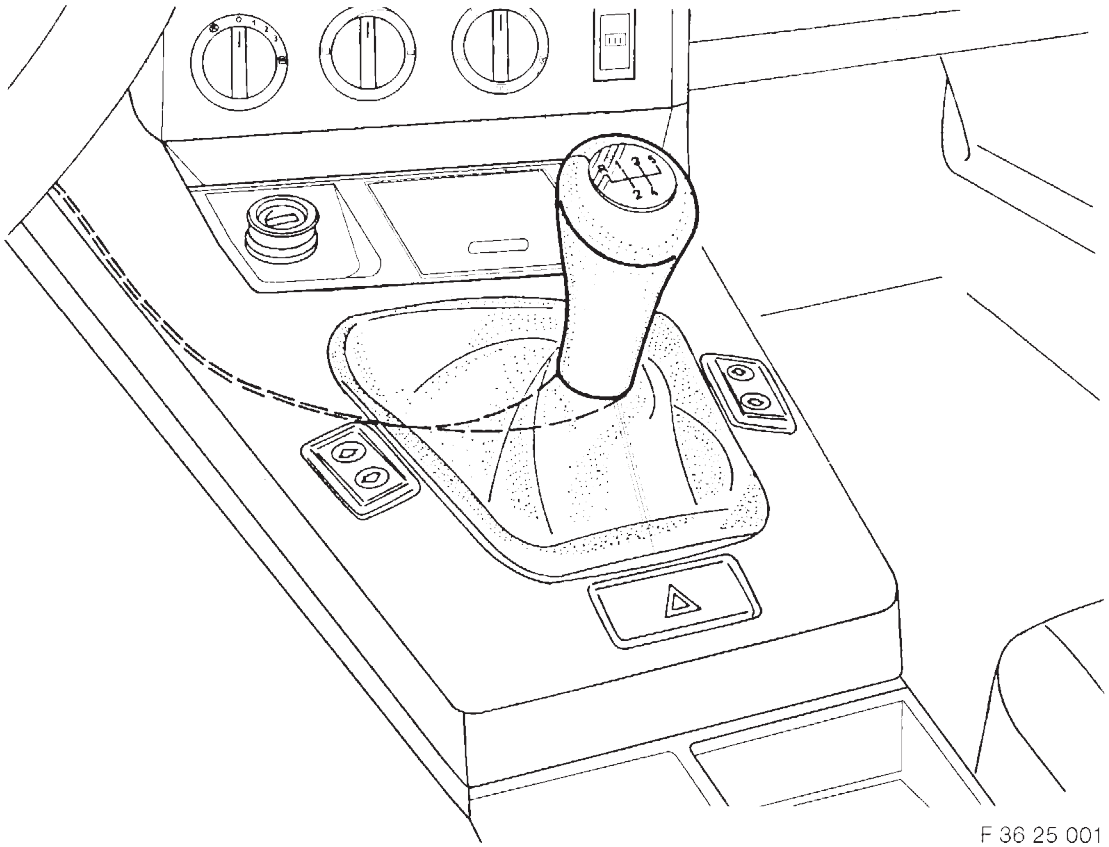

F 36 25 001

Schalthebelknopf mit Beleuchtung
BMW 3er-Reihe E36/5

Fachkenntnisse sind Voraussetzung.
Einbauzeit ca. 0,5 Stunden, die je nach Zustand und Ausstattung des Fahrzeuges abweichen kann.

Installation Instructions
Illuminated Gear Lever Knob
BMW 3 Series E 36/5

Instructions de montage
Pommeau éclairé
BMW série 3 E36/5

Montagehandleiding
Schakelpookknop met verlichting
BMW 3-serie E36/5

Monteringsanvisning
Växelspaksknopp med belysning
BMW 3-serie E36/5

Istruzioni per il montaggio
Pomello leva del cambio con illuminazione
BMW Serie 3 E36/5

Instrucciones de montaje
Empuñadura de la palanca de cambios, con iluminación
BMW Serie 3 E36/5

Instrução de montagem
Maçaneta da alavanca de velocidades com iluminação
BMW Série 3 E36/5

Best.-Nr. 01 29 9 788 269 III/94 Printed in Germany

Allgemeiner Hinweis
Alle Arbeiten sind an Linkslenker-Modellen dargestellt. Bei Rechtslenker-Modellen müssen verschiedene Arbeiten spiegelbildlich durchgeführt werden.

Erforderliches Werkzeug und Hilfsmittel
Schraubendreher
Kreuzschlitzschraubendreher
Seitenschneider

Notwendige Vorarbeiten
1. Fehlerspeicher ausdrucken
2. Batterie abklemmen

Übersicht Zusatzkabelbaum - Stromversorgung

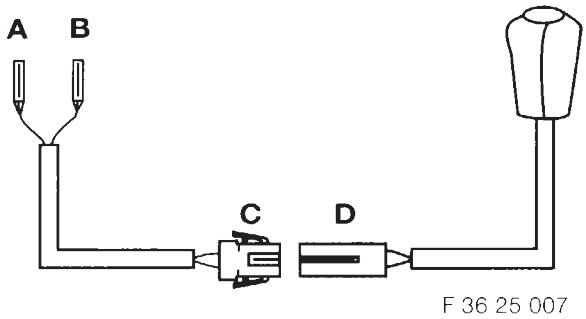

Pos.	Bezeichnung	Kabelfarbe	Anschlußort
A	Anschluß Klemme 31	braun	Unter Lenksäulenverkleidung links Kammverbinder X 10008.
B	Anschluß Klemme 58 g	grau/rot	Unter Lenksäulenverkleidung links Kammverbinder X 1019.
C	Steckverbindung Kabelbaum	braun grau/rot	Unter Schalthebelabdeckung, schwarze zweipolige Steckverbidung D
D	Steckverbindung Schalthebelknopf	braun grau/rot	Unter Schalthebelabdeckung, schwarze zweipolige Steckverbindung C

Schalthebelknopf ausbauen

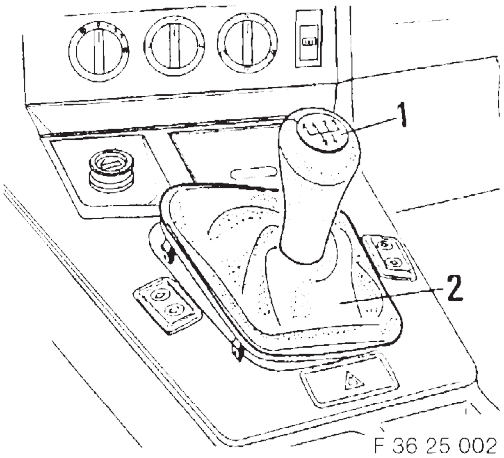

Schalthebelknopf (1) vom Schalthebel durch **kräftiges** Anziehen abmontieren. Schalthebelabdeckung (2) aus der Mittelkonsole ausheben und dem Fahrzeug entnehmen.

Hinweis
Schalthebelknopf wird nicht mehr benötigt.

Instrumentenverkleidung unten links ausbauen

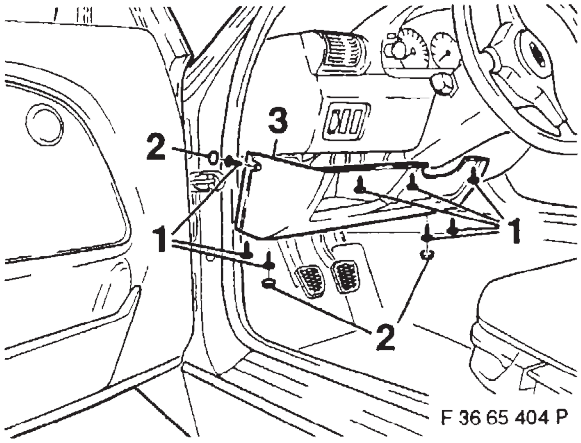

Abdeckung (2) und Kreuzschlitzschrauben (1) lösen und Verkleidung (3) entfernen.

Zusatzkabelbaum verlegen

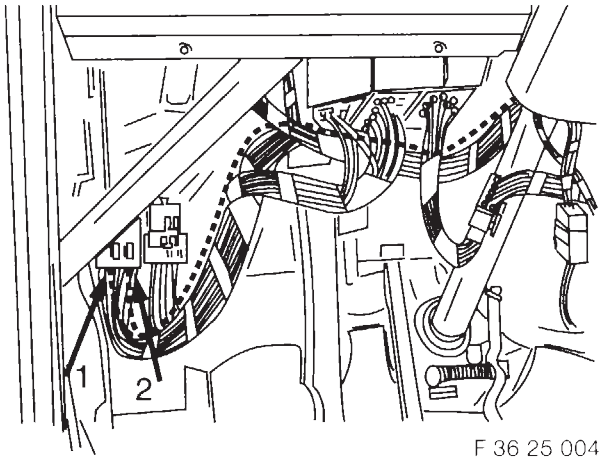

Graurotes Kabel am Kammverbinder (1) der Innenbeleuchtung (Kl.58) anstecken. Braunes Kabel am Kammverbinder (2) der Masse (Kl.31) anstecken.

Zusatzkabelbaum entlang des Hauptkabelbaumes bis zur Mittelkonsole verlegen, mit Kabelbinder befestigen.

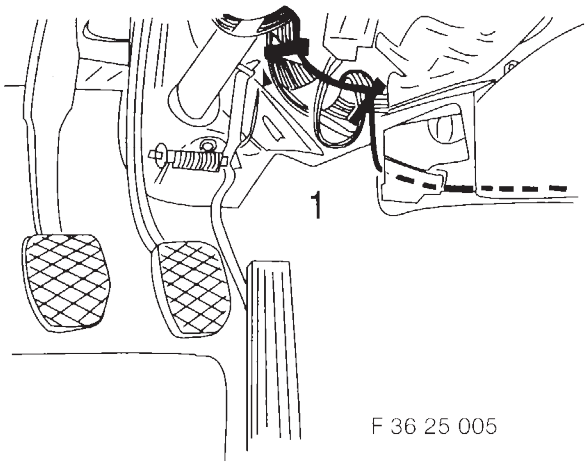

Achtung

Auf Freigängigkeit zwischen Gasbetätigung und Kabelbaum (1) achten.

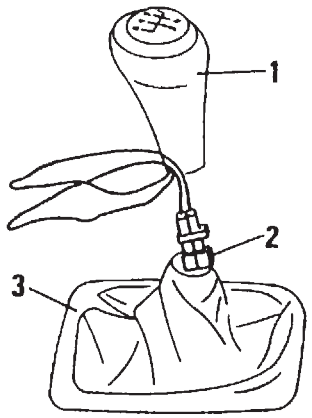

F 34 72 035

Schalthebelknopf (1) dem Einbausatz entnehmen. Stecker (2) durch die Öffnung der Schalthebelabdeckung (3) führen.

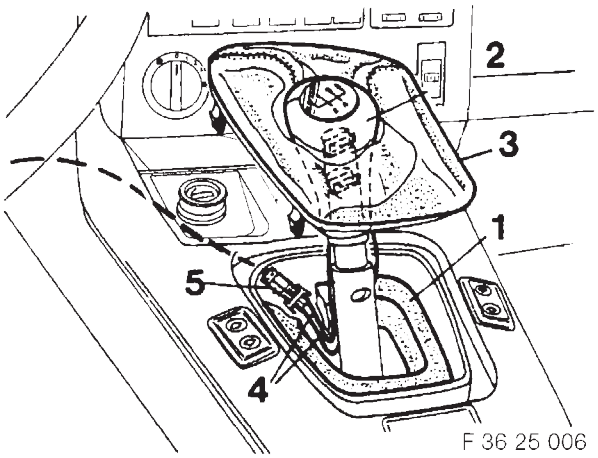

F 36 25 006

Dämmteil (1) in Konsole einsetzen. Schalthebelknopf (2) und Schalthebelabdeckung (3) auf den Schalthebel aufsetzen. Kabel (4) unter dem Dämmteil verlegen und mit dem Steckkontakt (5) vom Zusatzkabelbaum verbinden.

Achtung

Darauf achten, daß verlegtes Kabel im Konsolenbereich nicht scheuert.

Funktionskontrolle

Die Beleuchtung des Schalthebelknopfes muß nach Betätigen des Lichtschalters aufleuchten.
Die Lichtintensität kann durch den Helligkeitsregler verändert werden.

Einbauhinweise

Der Zusammenbau erfolgt sinngemäß in umgekehrter Reihenfolge des Ausbaues.

Druckfehler, Irrtümer und Änderungen vorbehalten.

Wichtige Information!

Verwenden Sie zu Ihrer eigenen Sicherheit ausschließlich Zubehör, das von BMW freigegeben ist.
Für von BMW nicht freigegebenes Zubehör jedweder Art übernimmt BMW keine Haftung.

Weiteres BMW-Zubehör,
um aus einem BMW Ihren BMW zu machen,
hält Ihr BMW-Händler für Sie bereit.

Important information !

For your own safety please use only accessories released by BMW.
BMW will not guarantee accessories of any kind not released by BMW.

To turn a BMW
into your very own BMW, your BMW dealer
can provide you with a wide range of BMW
accessories.